CORTIZO
SISTEMAS DE ALUMINIO Y PVC PARA LA ARQUITECTURA

DEPARTAMENTO I+D+i

HOJA DE NOVEDADES

CERRADURA 3 PUNTOS AUTOMÁTICA

SISTEMA: PUERTA MILLENNIUM PLUS

FECHA: 24-01-2014

HOJA Nº: 001/14 P761302

YA DISPONIBLE

Se procede al cambio de modelo de cerradura de 3 puntos automática para la serie de puerta Millennium Plus. El modelo anterior se deja de fabricar y suministrar.

La activación de las palancas de cierre inferior y superior es por medio de un sistema magnético, incorporado en cerradura y cerraderos.

Nota importante: Los mecanizados requeridos en el frente de la hoja para situar la cerradura y los correspondientes para ubicar los cerraderos extremos en el marco varían respecto de los practicados con el modelo anterior. En el **Cortizo Center** se dispone ya de un catálogo actualizado en donde se indican los nuevos datos.

OPCIÓN CON CERRADEROS SUELTOS		UDS.
Cerradura 3P automática	**301052**	**1**
Cerradero central D/I	**301060/61**	**1**
Cerradero extremo	**301265**	**2**

OPCIÓN CON CERRADEROS LISTÓN		UDS.
Cerradura 3P automática	**301052**	**1**
Cerradero tipo listón D/I	**301267/68**	**1**
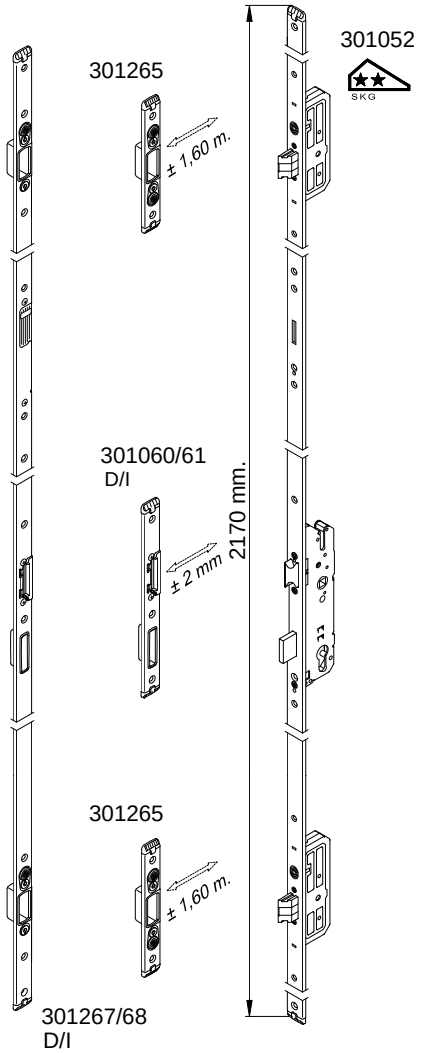
Las antiguas referencias de artículos 301064/65 (tope de activación D/I) y 301072/73 (cerraderos listón D/I), dejan de tener uso con el nuevo modelo de cerradura.